PR565ML3-EUK



Dimensions VESA
Jusqu'à 900 x 600 mm
(35,40» x 23,60»)

Charge Maximale
90kg (200lb)

PARAMOUNT™

Chariot TV motorisé et réglable en hauteur

POUR ÉCRANS INTERACTIFS DE 50" À 95"

Le chariot TV motorisé et réglable en hauteur Peerless-AV® Paramount™ a été conçu pour monter, déplacer et stocker en toute sécurité un écran interactif. Son mécanisme intégré vous permet de faire monter ou descendre l'écran sur 250 mm par une simple pression. La grande plaque murale et les roulettes verrouillables garantissent une base stable pour les applications tactiles et permettent de déplacer facilement le chariot d'une pièce à l'autre. La finition en peinture poudrée durable offre une finition parfaite qui complète cette solution hautement fonctionnelle qui est idéale pour toutes les applications tactiles.

- Cadre robuste en acier roulé à froid avec moteur robuste et mécanisme intégré, permettant d'installer les écrans les plus lourds, jusqu'à 90 kg
- Contrôles numériques intégrés à l'arrière du chariot permettant aux utilisateurs d'étendre, de réduire ou de verrouiller le mouvement de l'écran sans télécommande à perdre ou piles à remplacer
- Roulettes pré-assemblées pour une installation rapide
- Finition en peinture poudrée grise texturée atténuant les marques de doigts et dépôts de poussières
- Cordon d'alimentation de 3 m inclus
- Alimentation : 125 V, 60 Hz, 75 W max. Bloc prises : 5 A max. Fusible de rechange : T10AL250V

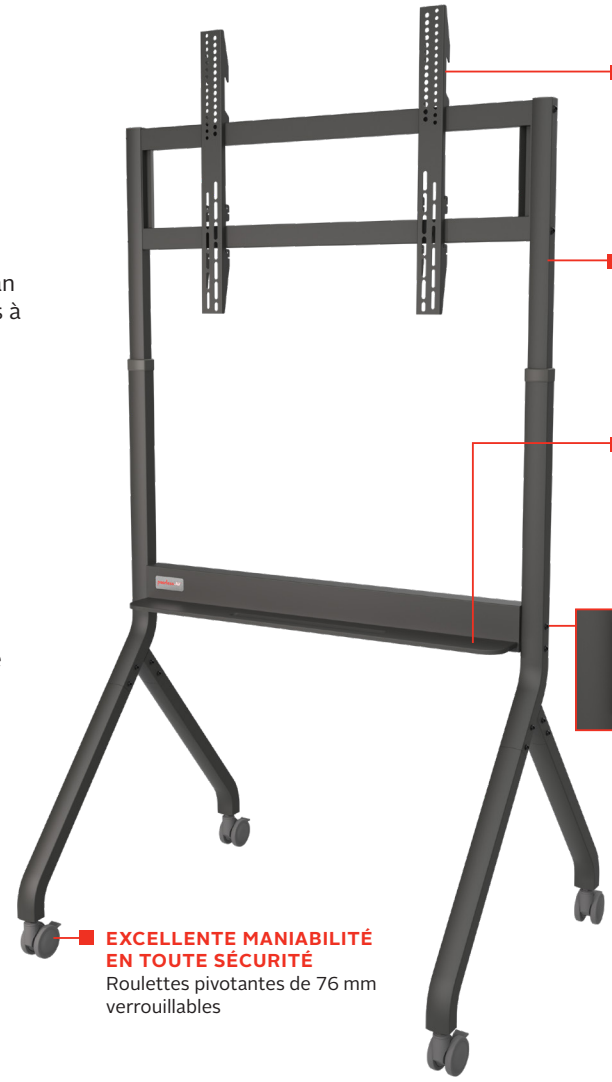

DIMENSIONS VESA® UNIVERSELLES
Configuration universelle de montage compatible avec de nombreux types d'écran et les configurations de montage allant de 200 x 100 mm à 900 x 600 mm

RÉGLAGE VERTICAL
Le centre de l'écran est réglable de 1 499 à 1 750 mm (59 po à 68,9 po) à partir du sol sur simple pression

ÉTAGÈRE INTÉGRÉE
Rangez les objets usuels, tels qu'un crayon numérique, une souris ou un pointeur laser sur l'étagère intégrée de 963 x 99 mm



UNIVERSEL RÉCEPTACLE
La prise universelle située à l'arrière du chariot permet d'alimenter facilement l'écran

EXCELLENTE MANIABILITÉ EN TOUTE SÉCURITÉ
Roulettes pivotantes de 76 mm verrouillables



Contrôles numériques intégrés à l'arrière du chariot

SONORA PROFESSIONAL SERVICES INTÉGRATION AUDIOVISUELLE

RoHS 2002/95/EC

info@peerless-av.com
peerless-av.com

peerless-AV®
Driving Technology Through Innovation

Références des modèles

GARANTIE : limitée de 5 ans

PR565ML3-EUK	Chariot TV motorisé et réglable en hauteur Paramount™ pour les écrans interactifs de 50” à 95”

Spécifications de l’emballage

	DIMENSIONS (L X H X P)	POIDS	CHARGE	FINITION	COULEUR DISPONIBLE
PR565ML3-EUK	1067 x 2080 x 845mm (42.00” x 81.90” x 33.30”)	24,7kg (54.4lb)	Écran de 90,7 kg	Peinture en poudre texturée	Gris

Spécifications du produit

	DIMENSIONS EMBALLÉ (L X H X P)	POIDS EMBALLÉ	CODE UPC DE L’EMBALLAGE	CONTENU DE L’EMBALLAGE	UNITÉS DANS L’EMBALLAGE
PR565ML3-EUK	1165 x 185 x 375mm (45.90” x 7.30” x 14.80”)	26.7kg (58.8lb)	735029274971	(1) Structure de base gauche, (1) Structure de base droite, (4) Pieds, (1) Structure horizontale avec moteur intégré, (1) Plaque de liaison, (1) Étagère fixe, (2) Supports de l’adaptateur, (1) Cordon à prise NEMA 5-15p, accessoires et instructions	1

Accessoires

ACC-SB2: Support universel pour barre de son UC/VC
ACC-UCM: Supports de composant AV universels
ACSBR1: Kit universel de montage pour barre de son

Toutes dimensions = pouces (mm)

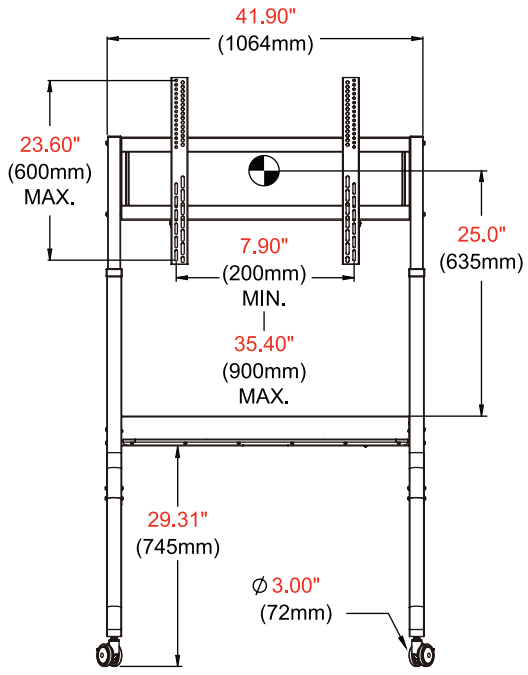

VUE AVANT

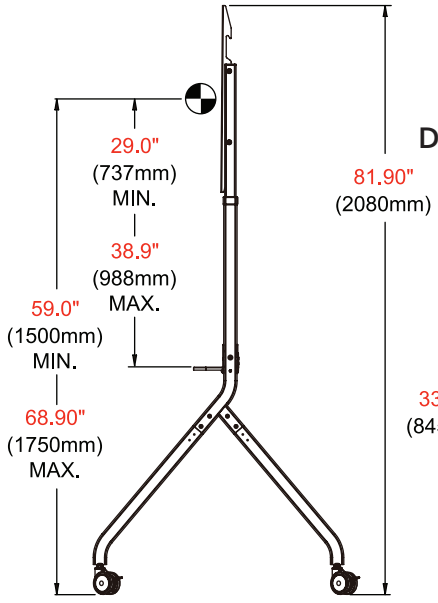

VUE LATÉRALE

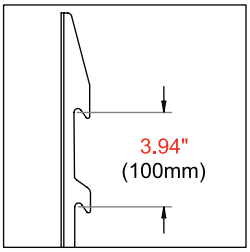

DÉTAIL DE L’ADAPTATEUR

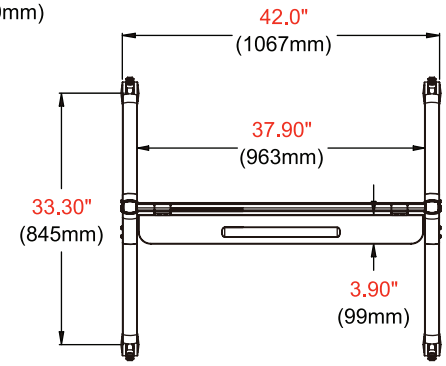

VUE DE DESSUS

Spécifications architecturales

Le chariot TV motorisé et réglable en hauteur Paramount™ doit être un modèle Peerless-AV PR565ML3-EUK et doit être installé à l’emplacement indiqué sur les plans. L’assemblage et l’installation doivent se faire conformément aux instructions fournies par le fabricant.

Consultez peerless-av.com pour obtenir la liste complète de solutions Peerless-AV, incluant les écrans outdoor, les bornes, les supports d’écran, les supports de projecteur, les chariots/supports TV sur pied et notre large gamme d’accessoires.

Peerless-AV
2300 White Oak Circle
Aurora, IL 60502
USA
(800) 865-2112
(630) 375-5100

Peerless-AV EMEA
Unit 2 Curo Park
Frogmore, St. Albans
Hertfordshire, AL2 2DD
United Kingdom
+44 (0) 1923 200 100

Peerless-AV B.V.
Papendorpseweg 75
3528 BJ Utrecht
The Netherlands
+31 (0) 70 770 8037

Peerless-AV Latin America
Av. de las Industrias 413
Parque Industrial Escobedo
General Escobedo, N.L.,
México, 66062
+52 (81) 8384-8300

peerless-AV®
Driving Technology Through Innovation

© 2025 Peerless Industries, Inc. Peerless-AV® est une marque déposée et Paramount™ est une marque commerciale de Peerless Industries, Inc. Tous droits réservés.