LUMENE
N°1 POUR LE HOME CINÉMA

MAJESTIC HD

SONORA PROFESSIONAL SERVICES INTÉGRATION AUDIOVISUELLE

Écran de projection motorisé
Electric projection screen

Toile HD
HD screen

Silent Motor

Motorisé
Motorized

Rétractable
Retractable

Commande infra-rouge intégrée
Built-in remote control system

Réglage finde position
Fine adjustment system

Mural ou plafond
Wall or ceiling mount

Fixation par clips rapide et sécurisée
Safe clipping system

Domotique
Home automation

L'écran électrique le plus complet

Destiné aux utilisateurs les plus exigeants, l'écran Majestic HD possède de multiples caractéristiques.

Le Majestic HD est un écran électrique haut de gamme avec un carter blanc laqué en aluminium. Gage de fiabilité, de sécurité et de simplicité d'utilisation, cet écran est équipé d'un moteur silencieux Lumene.

Parmi les nombreux avantages que propose cet écran, la possibilité de régler la fin de position et ses accroches modulables permettent une installation optimale, même dans des conditions difficiles.

Il est aussi équipé d'un système de fixation par clips pour un accrochage rapide et sans difficulté, que ce soit au mur ou au plafond, et il vous sera possible d'opter pour une fixation suspendue.

Comme tous les écrans Lumene, sa toile est traitée pour un rendu parfait des couleurs et les spécialistes apprécieront son entrée trigger et sa compatibilité avec les installations domotiques, grâce à une interface RS232.

The most complete motorized screen

Designed to meet the expectation of the most demanding cinema enthusiasts, the Majestic HD screen boasts a wide range of features.

The Majestic HD is a high-end motorized screen from the Lumene Premium range. This high-quality, user-friendly screen housed in a white aluminum case features a silent, Lumene's silent motor and is the embodiment of reliability and security.

The length of the screen is adjustable and the mounting bracket can be adapted to ensure optimal placement, even in challenging conditions.
The Majestic HD screen is also fitted with a clip-on fastening system for an easy and fast installation on a wall or on the ceiling. A suspended mount is also possible.

Like all Lumene screens, the Majestic HD features a treated canvas screen for optimal color rendering and smarthome enthusiasts will appreciate the trigger input and the RS232 interface for home automation.

CARACTÉRISTIQUES
SPECIFICATIONS

Toile
Écran de haute qualité signé LUMENE
Surface de projection : PVC & fibre de verre,
Épaisseur : 0,64 mm
Gain de 1.0,Directivité 160°
Sans point de brillance
Traitement anti-jaunissement, anti-poussière, anti-gondolement
Dos noir occultant
Bords noirs
Parfaitement adapté aux projecteurs à matrice LCD/DLP

Carter
Aluminium laqué blanc
Fixation par clips rapide et sécurisée
Installation facile et rapide
Fixation murale ou plafond
Crochet pour fixation plafond par suspension

Moteur
Moteur tubulaire simple, fiable et silencieux

Contrôle
RS232 pour intégration domotique
Télécommande avec réglage fin de position
Commande infrarouge intégrée
Câble Trigger 12V (longueur : 10 mètres)
Possibilité de capteur IR déporté (inclus)
Commande manuelle (Up, Stop, Down)

Garantie
2 ans

Screen material
High quality LUMENE screen material
PVC & fibreglass, thickness: 0.64 mm
Gain 1.0,
Directivity 160°
No shine point
Treatments : anti-yellowing, anti-mold, and anti-gondolement
Black-out back fabric
Black borders
Optimal surface for LCD projectors

Case
White lacquered aluminium
Safe clipping system
Easy and fast install
Wall and ceiling mounting
Hook for hanging installation from ceiling

Motor
Simple, reliable and quiet tubular motor

Control system
RS232 for home automation
Remote control with fine adjustment system
Built-in IR remote control system
12V Trigger cable (10 metres length)
Deported IR sensor provided
Manual switch (Up, Stop, Down)

Warranty
2 years

DÉTAILS
DETAILS

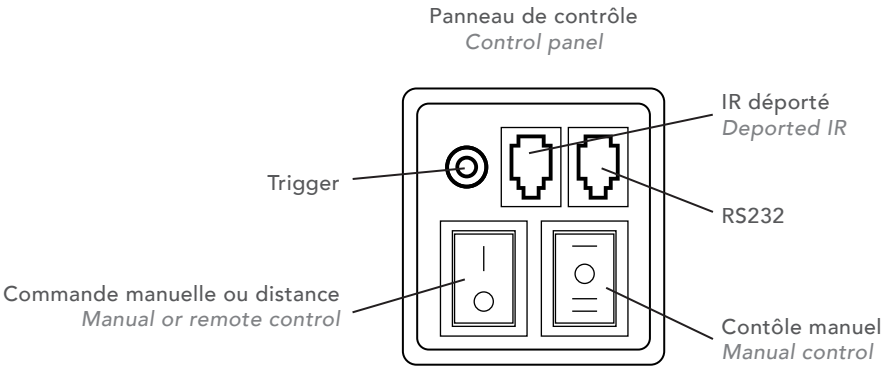

Télécommande
Remote control

Déport IR
Deported IR

Câble trigger
Trigger cable

Côté du carter
Side of the case

MODÈLES 240 ET MOINS
MODELS 240 AND BELOW

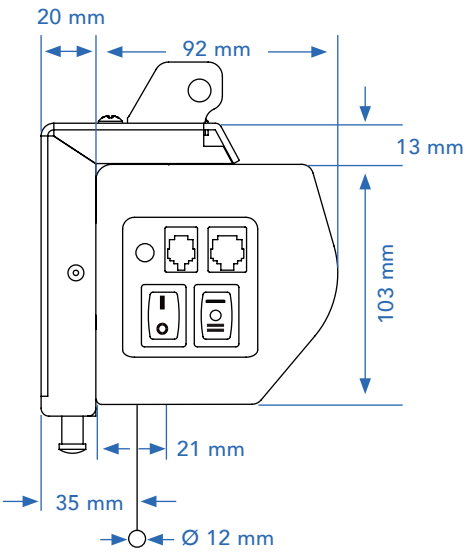

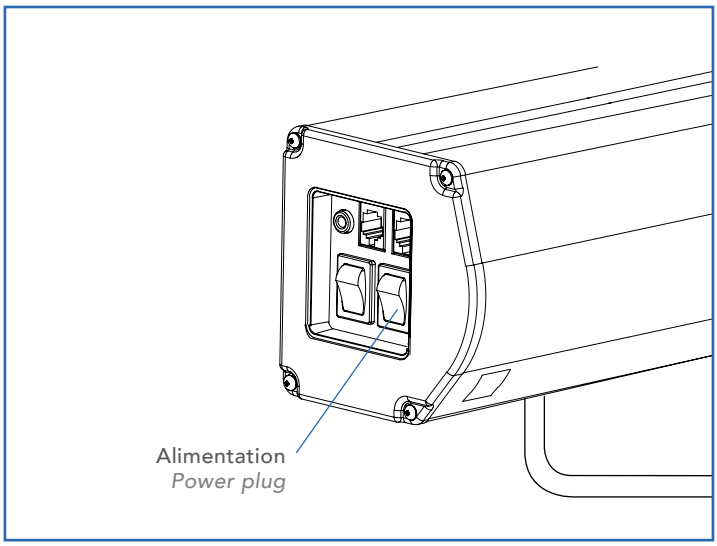

Modèles 270 et plus
Models 270 and above

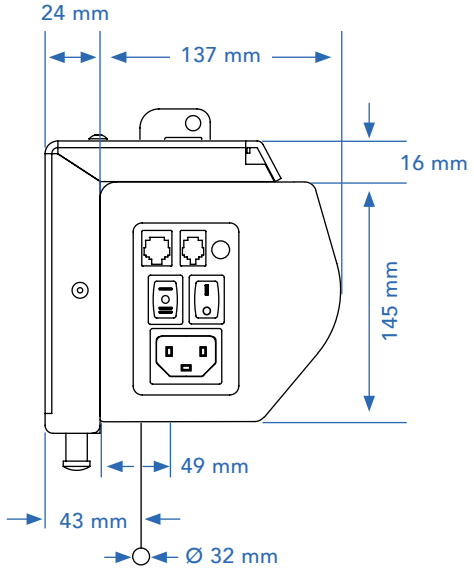

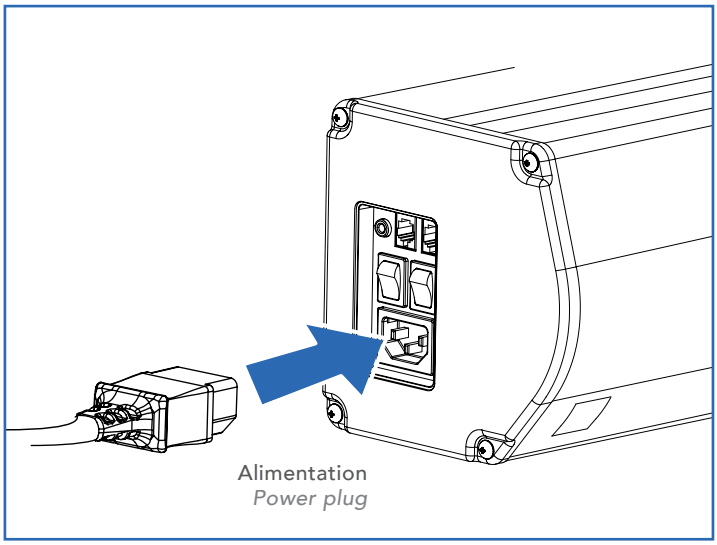

CONDITIONNEMENT
PACKAGING

Stockage horizontal nécessaire
Store horizontally

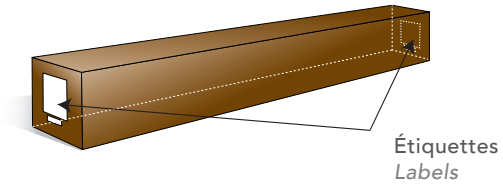

DIMENSIONS
DIMENSIONS

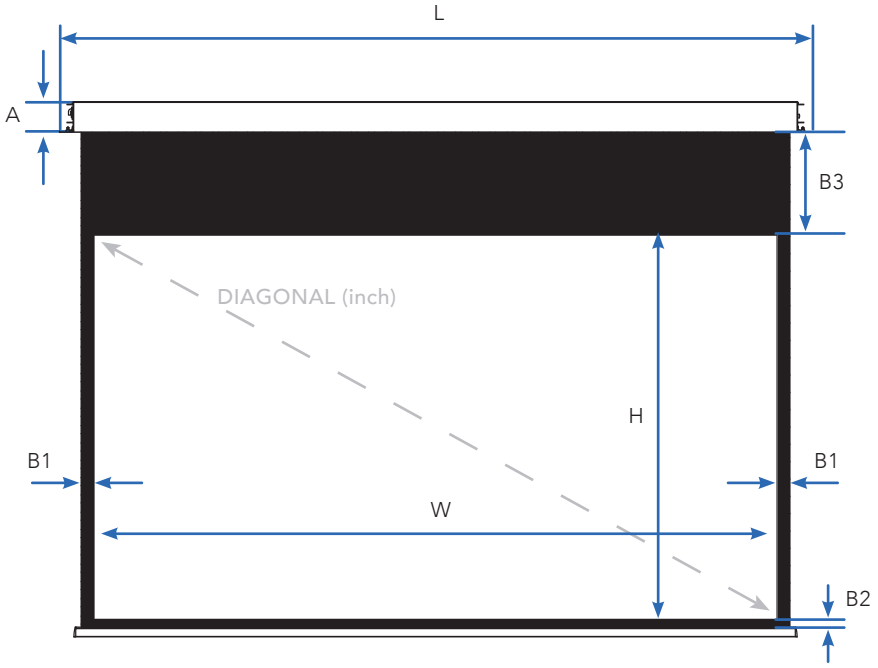

Formats *Ratios*	Toiles *Fabrics*	REF LUMENE	Taille utile de l'image *Image size* W x H cm	Diagonale *Diagonal* (inch)	Dimensions hors-tout du carter *Overall dimensions* L x A x P cm	Bords noirs et Extra-drop (mm) *Black borders & Extra-drop (mm)*			Dimensions packaging *Packaging dimensions* (cm)	Poids net / brut *Net / gross weight* (kg)	Code EAN
						Côtés *Sides* (B1)	Bas *Bottom* (B2)	Haut *Top* (B3)			
4:3	BLANC MAT, BORDS NOIRS *MATT WHITE,BLACK EDGES*	MAJESTIC HD 150 V	146 x 110	72	167 x 9 x 10	30	55	80	198 x 16 x 15	9,5 / 12,4	3700795159460
		MAJESTIC HD 170 V	171 x 128	84	196 x 9 x 10	50	55	80	228 x 16 x 15	10,3 / 13,1	3700795159477
		MAJESTIC HD 200 V	203 x 152	100	228 x 9 x 10	50	55	80	259 x 16 x 15	12,4 / 15,2	3700795159484
		MAJESTIC HD 240 V	240 x 180	120	265 x 9 x 10	50	55	80	296 x 16 x 15	14,3 / 17,3	3700795159491
		MAJESTIC HD 270 V	270 x 202	133	297 x 15 x 14	50	80	80	337 x 21 x 21	21,5 / 27,2	3700795159507
		MAJESTIC HD 300 V	305 x 229	150	332 x 15 x 14	50	80	80	372 x 21 x 21	29,4 / 33,5	3700795159514
		MAJESTIC HD 350 V	362 x 272	180	389 x 15 x 14	50	80	80	429 x 21 x 21	38 / 44,8	3700795159521
		MAJESTIC HD 400 V	402 x 301	200	429 x 15 x 14	50	80	80	469 x 21 x 21	49 / 58	3700795159538
		MAJESTIC HD 450 V	N/A	N/A	N/A	N/A	N/A	N/A	N/A	N/A	3700795159545
16:9	BLANC MAT, BORDS NOIRS *MATT WHITE,BLACK EDGES*	MAJESTIC HD 150 C	146 x 82	72	167 x 9 x 10	30	55	700	198 x 16 x 15	9,5 / 12,4	3700795159552
		MAJESTIC HD 170 C	171 x 96	80	196 x 9 x 10	50	55	700	228 x 16 x 15	10,3 / 13,1	3700795159569
		MAJESTIC HD 200 C	203 x 115	92	228 x 9 x 10	50	55	500	259 x 16 x 15	12,4 / 15,2	3700795159576
		MAJESTIC HD 240 C	234 x 132	106	258 x 9 x 10	47	55	500	290 x 16 x 15	14,3 / 17,3	3700795159583
		MAJESTIC HD 270 C	270 x 152	133	297 x 15 x 14	50	80	400	337 x 21 x 21	21,5 / 27,2	3700795159590
		MAJESTIC HD 300 C	305 x 172	138	332 x 15 x 14	50	80	300	372 x 21 x 21	29,4 / 33,5	3700795159606
		MAJESTIC HD 350 C	362 x 204	150	389 x 15 x 14	50	80	300	429 x 21 x 21	38 / 44,8	3700795159613
		MAJESTIC HD 400 C	399 x 224	180	426 x 15 x 14	50	80	300	466 x 21 x 21	49 / 58	3700795159620
		MAJESTIC HD 450 C	443 x 249	200	470 x 15 x 14	50	80	300	510 x 21 x 21	N/A	3700795159637
16:10	BLANC MAT, BORDS NOIRS *MATT WHITE,BLACK EDGES*	MAJESTIC HD 150 I	146 x 91	68	167 x 9 x 10	30	55	600	198 x 16 x 15	9,5 / 12,4	3700795161234
		MAJESTIC HD 170 I	171 x 107	92	196 x 9 x 10	50	55	600	228 x 16 x 15	10,3 / 13,1	3700795161241
		MAJESTIC HD 200 I	203 x 127	100	228 x 9 x 10	50	55	500	259 x 16 x 15	12,4 / 15,2	3700795161258
		MAJESTIC HD 240 I	234 x 146	112	258 x 9 x 10	47	55	400	290 x 16 x 15	14,3 / 17,3	3700795161265
		MAJESTIC HD 270 I	270 x 169	133	297 x 15 x 14	50	80	300	337 x 21 x 21	21,5 / 27,2	3700795161272
		MAJESTIC HD 300 I	305 x 191	150	332 x 15 x 14	50	80	300	372 x 21 x 21	29,4 / 33,5	3700795161289
		MAJESTIC HD 350 I	362 x 226	180	389 x 15 x 14	50	80	300	429 x 21 x 21	38 / 44,8	3700795161296
		MAJESTIC HD 400 I	402 x 252	200	430 x 15 x 14	50	80	300	470 x 21 x 21	49 / 58	3700795161302
		MAJESTIC HD 450 I	443 x 277	205	470 x 15 x 14	50	80	300	510 x 21 x 21	N/A	3700795161319
1:1	BLANC MAT, BORDS NOIRS *MATT WHITE,BLACK EDGES*	MAJESTIC HD 150	152 x 152	90	172 x 9 x 10	25	55	80	203 x 16 x 15	9,5 / 12,4	3700795160190
		MAJESTIC HD 170	178 x 178	100	198 x 9 x 10	23	55	80	228 x 16 x 15	10,3 / 13,1	3700795160206
		MAJESTIC HD 200	203 x 203	105	228 x 9 x 10	50	55	80	259 x 16 x 15	12,4 / 15,2	3700795160213
		MAJESTIC HD 240	234 x 234	115	258 x 9 x 10	47	55	80	290 x 16 x 15	14,3 / 17,3	3700795160220
		MAJESTIC HD 270	272 x 272	125	300 x 15 x 14	50	80	80	340 x 21 x 21	21,5 / 27,2	3700795160244
		MAJESTIC HD 300	304 x 304	138	332 x 15 x 14	50	80	80	372 x 21 x 21	29,4 / 33,5	3700795160251
		MAJESTIC HD 350	362 x 362	158	389 x 15 x 14	50	80	80	429 x 21 x 21	38 / 44,8	3700795160268
		MAJESTIC HD 400	390 x 390	170	417 x 15 x 14	50	80	80	462 x 21 x 21	49 / 58	3700795160275
		MAJESTIC HD 450	N/A	N/A	N/A	N/A	N/A	N/A	N/A	N/A	3700795160282
2,35:1	BLANC MAT, BORDS NOIRS *MATT WHITE,BLACK EDGES*	MAJESTIC HD 150 P	146 x 62	72	167 x 9 x 10	30	50	700	198 x 16 x 15	9,5 / 12,4	3700795160480
		MAJESTIC HD 170 P	171 x 73	80	196 x 9 x 10	50	50	700	228 x 16 x 15	10,3 / 13,1	3700795160497
		MAJESTIC HD 200 P	203 x 86	84	228 x 9 x 10	50	50	700	259 x 16 x 15	12,4 / 15,2	3700795160503
		MAJESTIC HD 240 P	234 x 100	100	258 x 9 x 10	47	50	700	290 x 16 x 15	14,3 / 17,3	3700795160510
		MAJESTIC HD 270 P	270 x 115	120	297 x 15 x 14	50	80	600	337 x 21 x 21	21,5 / 27,2	3700795160527
		MAJESTIC HD 300 P	305 x 130	133	332 x 15 x 14	49	80	600	372 x 21 x 21	29,4 / 33,5	3700795160534
		MAJESTIC HD 350 P	362 x 154	150	389 x 15 x 14	50	80	600	429 x 21 x 21	38 / 44,8	3700795160541
		MAJESTIC HD 400 P	402 x 171	180	429 x 15 x 14	50	80	600	469 x 21 x 21	49 / 58	3700795160558
		MAJESTIC HD 450 P	443 x 189	200	470 x 15 x 14	50	80	600	510 x 21 x 21	N/A	3700795160565