EN INSTANCE DE BREVET

STS680

Mounting Pattern
200 x 100 to
1000 x 600mm

Max Load
113.4kg
(250lb)

PARTENAIRES TECHNOLOGIQUES

CRESTRON FLEX
SURGEX / AMETEK DISPLAYPAK+

- Compatible avec les supports pour systèmes de communication unifiée (UC) Crestron® Flex avec accessoire ACC-STSCF1
- Compatible avec SurgeX DisplayPak+ et l'accessoire ACC-STSPDU
- Compatible ADA en conjonction avec des écrans d'une largeur maximale de 56 mm (2,2")
- Extension d'écran sur 46-325 mm (1,8" - 12,8") permettant d'intervenir après l'installation et de stocker des composants derrière l'écran
- Le support universel permet d'installer des écrans avec des configurations de montage allant de 200 x 100 à 1 000 x 400mm (1 000 x 600 mm pour l'extension à boulonner incluse)
- La fonctionnalité IncreLok™ facultative permet de créer des angles d'inclinaison fixes de 0°, 2,5°, 5°, 7,5°, 10°, 12,5° et 15°
- Possibilité de mise à niveau sur ±12 mm (1/2") après installation
- Réglage de la verticalité sur 2° pour assurer la mise à niveau des écrans sur les murs inégaux
- Accessoire facultatif : Réduisez le temps d'installation sur site avec le support de composant AV universel (ACC-UCM3) qui permet d'installer, de configurer et de câbler les composants hors site, puis de les monter rapidement sur place.

SMARTMOUNT®

Support mural universel Ultra-Slim à croisillon

SONORA PROFESSIONAL SERVICES INTÉGRATION AUDIOVISUELLE

POUR ÉCRANS DE 49" À 120" ET PLUS*

Le support mural universel à croisillon SmartMount® (STS680) de Peerless-AV est une solution idéale pour les applications UC/VC et les installations encastrées. Sa conception pratique permet d'accéder facilement aux composants placés derrière l'écran. Les adaptateurs extensibles du support permettent d'écarter l'écran du mur sur 325 mm et de le verrouiller à sa position finale une fois l'installation ou la maintenance terminée. La fonctionnalité Hook-and-Hang™ garantit une installation rapide et simple, tandis que la conception à accès ouvert offre une flexibilité maximale pour l'accès aux prises et aux boîtiers encastrés. La mise à niveau après l'installation et le réglage latéral assurent un alignement parfait de l'écran dans tous les environnements, qu'ils soient de type corporate, affichage dynamique ou hospitality.

INSTALLATION HOOK-AND-HANG™
L'écran peut facilement être installé par une seule personne

ACCÈS OUVERT
Optimise la surface murale accessible, afin de faciliter le placement des prises et/ou des boîtiers muraux

RÉGLAGE HORIZONTAL ET VERTICAL
La possibilité de mise à niveau après l'installation et le réglage latéral autorisent un réglage fin de l'écran pour un positionnement parfait

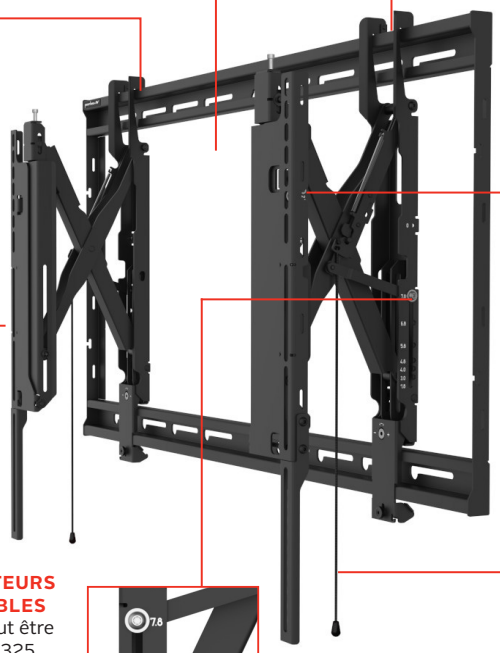

TECHNOLOGIE D'INCLINAISON INCRELOK™
Verrouille l'inclinaison pour un angle de vue idéal et éviter tout réglage intempestif

VERROUILLAGE AUTOMATIQUE AVEC LES CORDONS D'OUVERTURE RAPIDE
Simplifiez l'installation et l'entretien de l'écran

ADAPTATEURS EXTENSIBLES
L'écran peut être écarté sur 325 mm (12,8") par rapport au mur, afin d'accéder aux composants et à l'arrière de l'écran

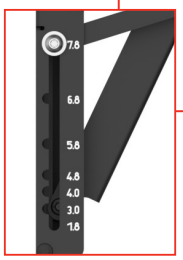

INCRELOK™ RÉGLAGE EN PROFONDEUR
Verrouillez la profondeur de verrouillage du support de 46-198 mm (1,8"-7,8") pour laisser de la place pour les équipements montés derrière l'écran

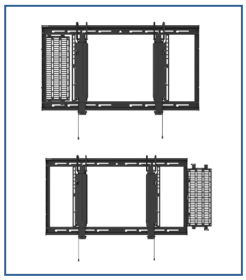

Illustrated with optional ACC-UCM3

RoHS TAA COMPLIANT

* Cette plage de tailles d'écran est donnée à titre indicatif pour faciliter la sélection des produits. Les écrans plus larges que ceux indiqués ici peuvent être compatibles à condition de disposer d'une trame VESA® compatible et de ne pas dépasser la charge maximale du produit Peerless-AV®.

info@peerless-av.com
peerless-av.com

peerless-AV®
Driving Technology Through Innovation

Références

GARANTIE : À vie

STS680	Support mural universel à croisillon SmartMount® Ultra-Slim pour écrans de 49” à plus de 120”

Spécifications du produit

	DIMENSIONS (L X H X P)	POIDS	CHARGE MAXIMALE	FINITION	COULEURS
STS680	1021 x 719 x 46-325 mm (40,2” x 28,3” x 1,8”-12,8”)	13,7 kg (30,1 lb)	113,4 kg	Epoxy polymérisé résistant aux rayures	Noir

Spécifications de l’emballage

	DIMENSIONS EMBALLÉ (L X H X P)	POIDS EMBALLÉ	CODE UPC DE L'EMBALLAGE	CONTENU DE L'EMBALLAGE	UNITÉS DANS L'EMBALLAGE
STS680	1 060 x 606 x 80 mm (41,70” x 23,90” x 3,10”)	17,5 kg (38,7 lb)	735029358923	Support mural, mur et écran Matériel d’installation Instructions d’installation	1

Accessoires

ACC-STSCF1: STS680 Support de montage Creston® Flex 260/200
ACC-STSLB: STS680 Barre de gestion de câbles
ACC-STSPDU: STS680 Support de montage SurgeX DisplayPak+
ACC-STSPTZ: STS680 Étagère pour caméra PTZ (Pan/Tilt/Zoom)
ACC-STSVCB: STS680 Étagère pour caméra de visioconférence
ACC-UCM3: STS680 Plaque de composant universelle
ACC-V1500X: Rails de plaque de support pour les dimensions de montage de 1 200 ou 1 500 mm de large

ACC415: Kit de fixation pour montant métallique (4 pièces)
ACC615: Kit de fixation pour montant métallique (6 pièces)
ACC925: Attaches de sécurité pour supports V200x200 à V800x400
IB14X9-W: Boîtiers encastrés de 14x9”
IB14X14-W: Boîtier encastré de 14x14”

Toutes dimensions = Pouces (mm)

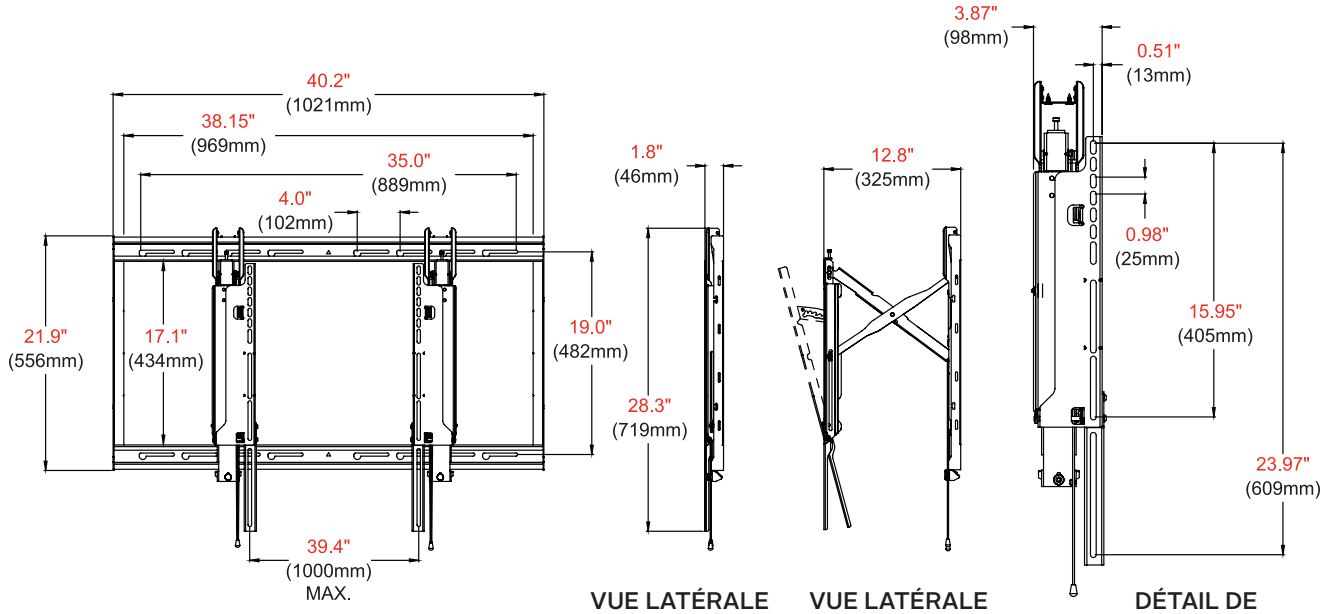

VUE AVANT | VUE LATÉRALE RÉDUITE | VUE LATÉRALE ÉTENDUE + 15° D’INCLINAISON | DÉTAIL DE L’ADAPTATEUR

Spécifications architecturales

Le support mural SmartMount® à croisillon Ultra-Slim doit être un modèle Peerless-AV STS680 et doit être installé à l’emplacement indiqué sur les plans. L’assemblage et l’installation doivent se faire conformément aux instructions fournies par le fabricant.

Consultez peerless-av.com pour obtenir la liste complète de solutions Peerless-AV, incluant les écrans outdoor, les bornes, les supports d’écran, les supports de projecteur, les chariots/supports TV sur pied et notre large gamme d’accessoires.

Peerless-AV
2300 White Oak Circle
Aurora, IL 60502
USA

(800) 865-2112
(630) 375-5100

Peerless-AV EMEA
Unit 2 Curo Park
Frogmore, St. Albans
Hertfordshire, AL2 2DD
United Kingdom

+44 (0) 1923 200 100

Peerless-AV B.V.
Papendorpseweg 75
3528 BJ Utrecht
The Netherlands

+31 (0) 70 770 8037

Peerless-AV Latin America
Av. de las Industrias 413
Parque Industrial Escobedo
General Escobedo, N.L.,
México, 66062

+52 (81) 8384-8300

peerless-AV®
Driving Technology Through Innovation

© 2025 Peerless Industries, Inc. Peerless-AV® et SmartMount sont des marques déposées de Peerless Industries, Inc. Tous droits réservés. Les marques des tiers appartiennent à leurs détenteurs respectifs.